RELAÇÃO DE ESTACAS

LEGENDA	DESCRIÇÃO	BITOLA	QTDE
	TIPO: HÉLICE SEGMENTADA CAP.CARGA: 10tf PROF.PREVISTA: 8m	30	4

LISTA DE FERROS

N	Ø (mm)	Q	COMPRIMENTO UNIT.(cm)	COMPRIMENTO TOTAL(cm)
1	16	16	515	8240
2	6.3	80	84	6720
3	6.3	20	VARIAVEL	1220
4	10	34	384	13056
5	12.5	66	384	25344

RESUMO CA-50

Ø (mm)	COMPR.(m)	PESO (kg)
6.3	79.40	19
10	130.56	81
12.5	253.44	244
16	82.40	130
TOTAL:		474

BASE PARA A CAIXA D'ÁGUA

Esc.1:25

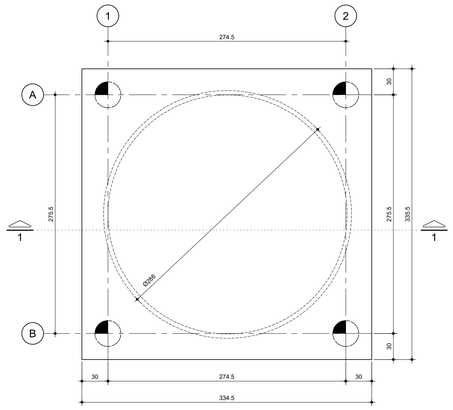

CORTE A - A

Esc.1:25

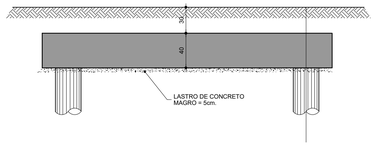

DETALHE TÍPICO DAS ESTACAS TIPO HÉLICE SEGUIMENTADA Ø30 cm (4x)

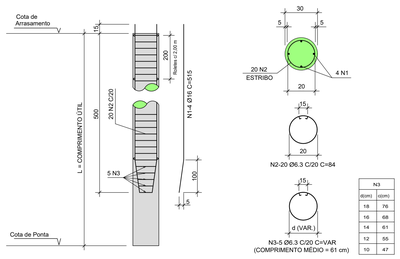

N3	
d(cm)	c(cm)
18	76
16	68
14	61
12	55
10	47

OBSERVAÇÕES:

- OS ESTRIBOS DAS ESTACAS (ARM. TRANSVERSAL) PODERÃO TER CONFIGURAÇÃO HELICOIDAL (PASSO = 20 cm)

- OS ROLETES INDICADOS PODERÃO SER SUBSTITUÍDOS POR ESPAÇADORES PLÁSTICOS

NOTAS :

1 - MEDIDAS EM CENTÍMETRO, NÍVEIS EM METRO
2 - CONCRETO ESTRUTURAL: fck ≥ 30MPa
MÓDULO DE DEFORMAÇÃO SECANTE: Eca ≥26,8GPa.
CONSIDERANDO ALFA E = 1,0 PARA GRANITO E GNAISSE
CASO O AGREGADO USADO NÃO SEJA DE MESMA ORIGEM MINERALÓGICA QUE O ESPECIFICADO, É NECESSÁRIO CONTATAR O PROJETISTA.
CONSUMO MÍNIMO DE CIMENTO: 320kg/m3
FATOR MÁXIMO ÁGUA/CIMENTO: a/c =0,55
DIMENSÃO MÁXIMA DO AGREGADO (VIGAS):19.0mm(Brita 1)
DIMENSÃO MÁX. AGREGADO (LAJES,PILARES): 25,0mm(Brita 2)
3 - CONFIRMAR MEDIDAS NO LOCAL.
4 - PARA A EXECUÇÃO DAS FUNDAÇÕES DEVEM-SE SEGUIR AS PRESCRIÇÕES DA NBR 6122.
5 - ESTACAS TIPO HÉLICE CONTÍNUA;
RESISTÊNCIA DO CONCRETO fck ≥ 20 MPa
CONSUMO MÍNIMO DE CIMENTO = 400 kg/m3 (CIMENTO CPIII).
SLAMP : ENTRE 20 cm E 24 cm.
SLUMP FLOW: < 49 cm A 56 cm.
FATOR ÁGUA/CIMENTO < 0,55 (SEM USO DE SUPER - PLASTIFICANTES) REFERÊNCIA: MANUAL DA ABEF.
DIMENSÃO MÁXIMA DO AGREGADO = 12.5mm (PEDRA 0)
6 - AS ARMAÇÕES DAS ESTACAS DEVERÃO SER CONFIRMADAS PELO EXECUTOR DAS ESTACAS.
7 - OS ESTRIBOS DAS ESTACAS PODEM SER DE AÇO CA-25.
8 - A EXECUÇÃO DA ESTACAS DEVERÁ OBEDECER OS CRITÉRIOS INDICADOS NA NBR-6122 DA ABNT E PROCEDIMENTOS DA ABEF.
9- % DE ARGAMASSA EM MASSA > 55%
[MASSA DE CIMENTO + MASSA DOS AGREGADOS MIUDOS] *100/ [MASSA DE CIMENTO + MASSA DOS AGREGADOS MIUDOS + MASSA DOS AGREGADOS GRAÚDOS].
10- A COLOCAÇÃO DE FERRAGEM NA ESTACA HÉLICE DEVE SER DE NO MÁXIMO 2 HORAS APÓS A CHEGADA DO CAMINHÃO BETONEIRA NA OBRA, RESPEITANDO A NBR 7212.
11- TRAÇO TIPO BOMBEADO.
12- PERMITIDO O USO DE AGREGADOS MIUDOS ARTIFICIAIS CONFORME A NBR 7211.
13- ESPECIFICAR NA NOTA FISCAL A QUANTIDADE MÁXIMA DE ÁGUA A SER ADICIONADA NA OBRA CONSIDERANDO A ÁGUA RETIDA NA CENTRAL MAIS UMA ESTIMATIVA DE ÁGUA PERDIDA POR EVAPORAÇÃO E O SLUMP.
14- OS COMPRIMENTOS E ARMADURA DAS ESTACAS DEVEM SER CONFIRMADOS E APROVADOS POR ENG° ESPECIALIZADO NA OCASIÃO DA EXECUÇÃO.
15- COBRIMENTO DAS ARMADURAS = 5cm

BASE PARA A CAIXA D'ÁGUA - ARMAÇÃO

Esc.1:25

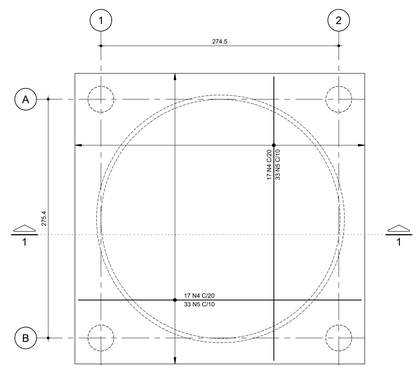

CORTE 1 - 1

Esc.1:25

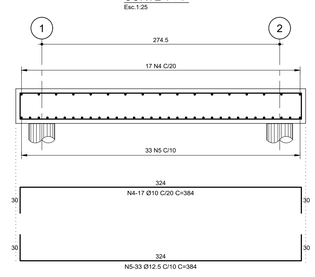

REV	DISCRIMINAÇÃO	DATA	VISTO
0	EMISSÃO INICIAL	28/09/2022	ROB

DIREITOS AUTORAIS RESERVADOS

CONTRATO GEPRO	DESENHO Nº		REVISÃO
4689/22	E-12		0
ENG. RESP.	PROJETISTA	DESENHISTA	DATA	ESCALA
RK	RK	WAGNER	28/09/2022	1:25

TITULO

PROJETO ESTRUTURAL
BASE CAIXA D'ÁGUA
FORMAS E ARMAÇÃO

CLIENTE
ASSOCIAÇÃO PAULISTA DOS AMIGOS DA ARTE

OBRA
MUNDO CIRCO PARQUE DA JUVENTUDE

LOCAL
Parque Estadual da Juventude - SP Carandiru - SP

GEPRO
Engenharia Ltda
AV. CUPECÊ, 6062 - Lj.13 - (011)5624-2737
E-MAIL: gepro@gepro.eng.br www.gepro.eng.br

PLOT	1 =	1.
PEN	COLOR	WIDTH
1	7	0.150
2	7	0.200
3	7	0.300
4	7	0.400
5	7	0.500
6	7	0.600
7	7	0.150
8	7	0.100
9	7	0.050
10	10	0.180
241	241	0.180
250	250	0.180
251	251	0.180
252	252	0.180
253	253	0.180
254	254	0.180
255	255	0.180