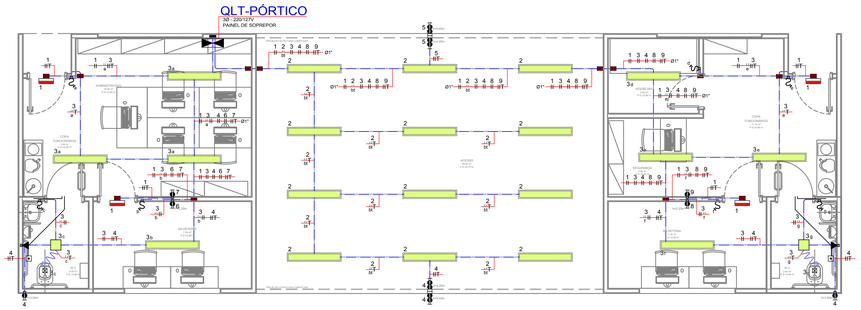

PLANTA DO PÓRTICO DE ENTRADA
INSTALAÇÕES ELÉTRICAS - ILUMINAÇÃO E TOMADAS - TETO
Esc.1:50

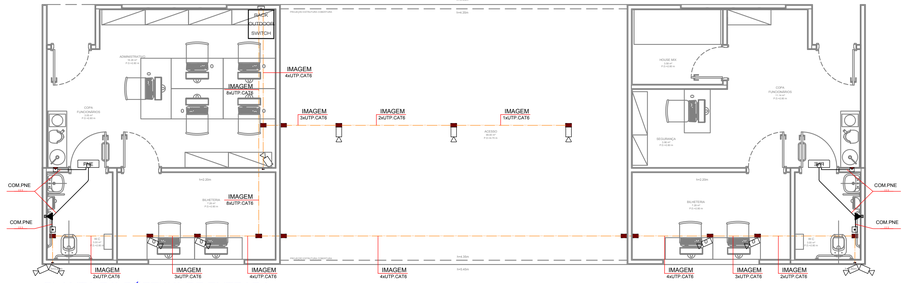

PLANTA DO PÓRTICO DE ENTRADA
INSTALAÇÕES SISTEMAS - DADOS, VOZ E IMAGEM - TETO
Esc.1:50

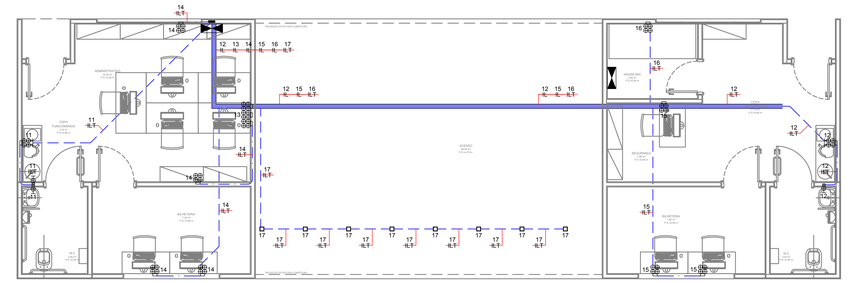

PLANTA DO PÓRTICO DE ENTRADA
INSTALAÇÕES ELÉTRICAS - TOMADAS - PISO
Esc.1:50

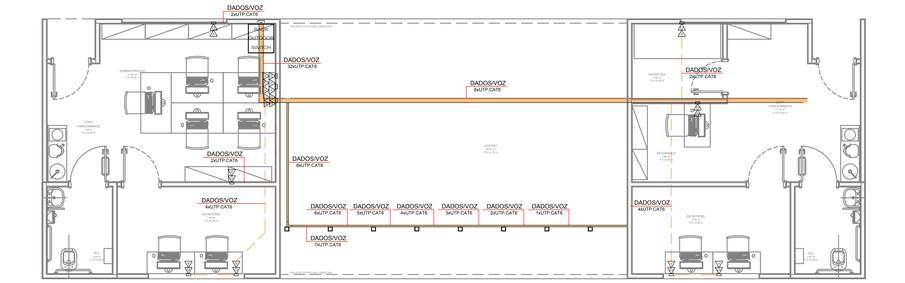

PLANTA DO PÓRTICO DE ENTRADA
INSTALAÇÕES SISTEMAS - DADOS, VOZ E IMAGEM - PISO
Esc.1:50

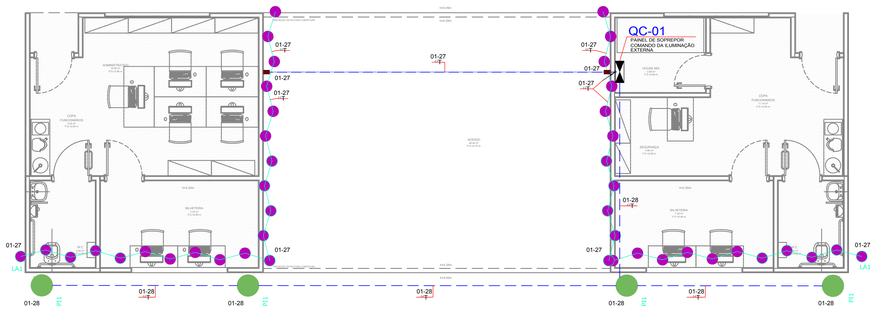

PLANTA DO PÓRTICO DE ENTRADA
INSTALAÇÕES ELÉTRICAS - LUMINOTÉCNICO
Esc.1:50

SIST. CHAMADA PNE

- BOTÃO / CORDA PARA ATIVAÇÃO
- BOTÃO DE CANCELAMENTO
- PNE — INDICADOR VISUAL DE CHAMADA

LEG. EQUIPAMENTOS

CODIGO	SIMBOLO	QUANT.	EQUIPAMENTOS	AMBIENTE
PR1		8	Projetor 100º LED 3000k 20W	receptivo lona esp.
PR2		90	Projetor 100º LED 3000k 10W	circulação coberta
PO1		21 pétalas em 21 postes	Pétala instalada em poste H=5,00m, LED 3000k 34W/pétala poste deve ser incluído no projeto de elétrica	área externa
PO2		10 pétalas em 5 postes	2 Pétalas instaladas em poste H=8,00m, com braços de 1,00m de comprimento LED 3000k 30W/pétala poste deve ser incluído no projeto de elétrica	área externa
PO3		4 pétalas em 4 postes	Pétala instalada em poste H=8,00m, com braço de 1,00m de comprimento e inclinação 10% LED 3000k 51W/pétala poste deve ser incluído no projeto de elétrica	área externa
PI1		4	Luminária embutida de piso c/ antiofuscante - 10º LED 3000k 9W	trailer entrada
PI2		46	Luminária embutida de piso c/ antiofuscante - 30º LED 3000k 16W	bandeiras, árvores fundo, totem CV
GA1		a= 1 x 130,0m b= 2 x 20,0m c= 1 x 20,0m d=1 x 20,0m e= 2 x 15,0m	Gambiarra- 2 x lamp/m Lamp. LED 2200k~2600k 7W	portões de entrada e entradas lonas
GA2		a= 1 x 130,0m b= 2 x 200,0m c= 1 x 150,0m d=1 x 130,0m	Gambiarra- 2 x lamp/m Lamp. LED 2200k~2600k 7W	superior lonas
GA3		1 x 160,0m	Gambiarra- 2 x lamp/m Lamp. LED 2200k~2600k 7W	caminho
LA1		100	Lampada bolinha instalada em portico de entrada Lamp. LED 2200k~2600k 3W	pórtico entrada
M1		a= 1 x 63,0m b= 2 x 43,0m c= 1 x 70,0m d=1 x 60,0m	Neoniflex iluminando pano de roda LED 2700k 10W/m prever ponto de alimentação a cada 3,00m	anel pano de roda

SIMBOLOGIA

TUBULAÇÕES

- ELETRODUTO EM ALVENARIA - ELÉTRICA
- ELETRODUTO NO TETO - ELÉTRICA
- ELETRODUTO NO PISO - ELÉTRICA
- ELETRODUTO APARENTE - ELÉTRICA
- ELETRODUTO EM ALVENARIA - LÓGICA SISTEMAS
- ELETRODUTO NO TETO - LÓGICA SISTEMAS
- ELETRODUTO APARENTE - LÓGICA SISTEMAS
- ELETRODUTO NO PISO - LÓGICA SISTEMAS
- ELETRODUTO NO PISO - ELÉTRICA GERADOR

PONTOS DE LUZ

- BLOCO AUTÔNOMO PARA BALIZAMENTO DE ILUMINAÇÃO DE EMERGÊNCIA - LED 14W
- PAINEL LUMINÁRIA DE SOBREPOR EM LED RETANGULAR BRANCO 120x15x1cm,LED DE 36W, 4.000K, 2700lm, 120º
- PAINEL LUMINÁRIA DE SOBREPOR EM LED QUADRADA BRANCO 25x25x1cm,LED DE 20W, 4.000K, 2700lm, 120º

LUZ E FORÇA

- CAIXA DE PASSAGEM DE 10x10x5cm A 30cm DO PISO
- CAIXA DE PASSAGEM DE 15x15x8cm ALTURA: DEFINIDA EM PROJETO
- CAIXA DE PASSAGEM NO TETO - P/ ALIMENTAÇÃO DE EQUIPAMENTO - 10x10x5cm
- CAIXA DE PASSAGEM NO PISO CX.1 - 50x50x50cm CX.2 - 100x100x100cm
- CAIXA DE PASSAGEM NO PISO - 10x10x50cm PARA ENERGIA E DADOS - CATRACAS
- QUADRO DE DISTRIBUIÇÃO DE LUZ

INTERRUPTORES - h=110cm

- BIPOLAR SIMPLES

OBS: a - LETRA INDICA PONTO DE COMANDO

TOMADAS

- MEIA ALTURA COM TERRA h=110cm EM CAIXA 4x2 - 115, 120 ou 127 V
- 2x MEIA ALTURA COM TERRA h=110cm EM CAIXA 4x4 - 115, 120 ou 127 V
- 4x MEIA ALTURA COM TERRA h=110cm EM CAIXA 4x4 - 115, 120 ou 127 V
- 4x BAIXA COM TERRA h=30cm EM CAIXA 4x4 - 115, 120 ou 127 V
- 1x ALTA COM TERRA h=210cm EM CAIXA 4x2 - 115, 120 ou 127 V
- ALTA COM TERRA - h=210cm EM CAIXA 4x2 - 208 , 220 OU 240 V

VDI

- SISTEMAS DE DADOS E VOZ - h=30cm 2xUTP-CAT 6
- SISTEMAS DE DADOS E VOZ h=30cm 4xUTP-CAT 6
- SISTEMAS DE VOZ h=30cm 4xUTP-CAT 6
- SISTEMAS DE DADOS E VOZ h=30cm 4xUTP-CAT 6
- SISTEMAS DE DADOS HOT SPOT - SOBREPOR UTP-CAT 6

SISTEMA DE CFTV

- CAIXA DE PASSAGEM DE 10x10x5cm A 30cm DO PISO
- CAIXA DE PASSAGEM DE 10x10x5cm NO TETO
- PONTO P/ CAMERA DE TV EM CAIXA 10x10x5cm h=INDICADO EM PLANTA

SISTEMA DE COMPUTAÇÃO

- PONTO PARA CONEXÃO DE CPD A 130cm DO PISO
- CAIXA DE PASSAGEM DE 15x15x8cm A 30cm DO PISO
- CAIXA DE PASSAGEM DE 50x50x50cm NO PISO

ELETROCALHA

- ELETROCALHA - CIRCUITOS NORMAIS (FIAÇÃO) (100x50mm)
- ELETROCALHA - LÓGICA (100x50mm)
- PERFILADO PERFURADO - LÓGICA (38x38mm)
- SAÍDA LATERAL DE ELETROCALHA PARA PERFILADO

DIVERSOS

- TUBULAÇÃO QUE DESCE
- TUBULAÇÃO QUE SOBE
- CONDULETE MULTIPLO
- ELETRODUTO COM INDICAÇÃO DE FIAÇÃO RETORNO, FASE, NEUTRO E TERRA

NOTAS GERAIS:

01. TODOS OS CONDUTORES ELÉTRICOS DEVEM ATENDER À NORMA NBR 13248:2000 (OU SUA ÚLTIMA REVISÃO) - ATÓXICOS, CABOS DE POTÊNCIA E CONTROLE E CONDUTORES ISOLADOS SEM COBERTURA, COM ISOLAÇÃO EXTRUDADA E COM BAIXA EMISSÃO DE FUMAÇA PARA TENSÕES ATÉ 1 KV - REQUISITOS DE DESEMPENHO - COM ISOLAÇÃO TIPO HEPR (TEMPERATURA DE SERVIÇO CONTÍNUO 90º C), COBERTURA POLIOLEFINA (BAIXA EMISSÃO DE FUMAÇA), TENSÃO NOMINAL 0,6 / 1 KV, TIPO AFUMEX DA PRYSMIAN OU EQUIVALENTE.
02. A FIAÇÃO DEVE OBEDECER CÓDIGO DE CORES DA NBR 5411;
    FASES:.....PRETA, VERMELHA, BRANCA;
    RETORNO:.....AMARELA;
    NÉUTRO:.....AZUL-CLARA;
    TERRA:.....VERDE E AMARELO;
03. TODOS OS CIRCUITOS ELÉTRICOS DEVERÃO SER IDENTIFICADOS POR MEIO DE ANILHAS ALFA-NUMÉRICAS NAS SAÍDAS DOS RESPECTIVOS PAINÉIS ELÉTRICOS.
04. OS CIRCUITOS TERMINAIS DEVERÃO SER IDENTIFICADOS COM ANILHAS A CADA 5 METROS, EM TRECHOS E EM DESVIOS.
05. TODOS OS CONDUTORES ELÉTRICOS QUANDO DESPROTEGIDOS POR TUBULAÇÃO NO INTERIOR DOS POSTES OU DIRETAÉNTE ENTERRADOS DEVEM SER DO TIPO MULTIPLO, COM DUPLA ISOLAÇÃO, CLASSE 0,6/1 KV, BAIXA EMISSÃO DE FUMAÇA.
06. PARA CONEXÕES DE CABOS ELÉTRICOS AOS PAINÉIS DEVEM SER UTILIZADOS SOMENTE TERMINAIS DE DUPLA COMPRESSÃO, INSTALADOS POR MEIO DE FERRAMENTA APROPRIADA.
07. PARA EMENDAS DE CABOS BITOLA ATÉ 6mm² DEVEM SER UTILIZADOS CONECTORES DE EMENDA, WAGO, MODELO '222' OU EQUIVALENTE. EMENDAS DE CABOS COM BITOLA SUPERIOR A 6mm² NÃO SERÃO ACEITAS.
08. ELETRODUTOS DEVERÃO SEGUIR AS INDICAÇÕES ABAIXO:
    -DADOS / VOZ / IMAGEM: BITOLA MÍNIMA Ø1";
    -ENERGIA: BITOLA MÍNIMA Ø3/4";
    -ENTERRADO, PARA ENERGIA OU SISTEMAS: BITOLA MÍNIMA 1.1/4", FLEXIVEL DO TIPO KANAFLEX.
09. PARA DIMENSIONAMENTO DE CABOS NOS CIRCUITOS INDICADOS VER DIAGRAMA UNIFILAR DO QUADRO RESPECTIVO.
10. TOMADAS ELÉTRICAS PARA USO ESPECÍFICO PODERÃO SER TRATADAS DIFERENCIADAMENTE NOS CASOS EM QUE SE ENQUADRE EM EXCEÇÕES DA NORMATIZAÇÃO. NESTES CASOS, AS TOMADAS ELÉTRICAS DEVERÃO SER COMPATIBILIZADAS COM OS PLUGUES DOS EQUIPAMENTOS, SE NECESSÁRIO MEDIANTE TROCA OU INSTALAÇÃO DE PLUGUE NESTES EQUIPAMENTOS.
11. PARA TOMADAS EM PAREDES, ANTES DE A INSTALAÇÃO CONFIRMAR EM OBRA COM A ARQUITETURA O POSICIONAMENTO E A ALTURA DAS CAIXAS PARA TOMADAS.
12. TODOS OS CHUVEIROS E/OU AQUECEDORES DE PASSAGEM DEVERÃO TER RESISTÊNCIA BLINDADA.
13. DEVERÃO SER FEITAS EMENDAS DOS CABOS EM CAIXAS DE PASSAGEM
14. PARA ESPECIFICAÇÃO DE LUMINÁRIAS VIDE MEMORIAL DESCRITIVO.
15. OS CIRCUITOS DE ILUMINAÇÃO SERÃO COMANDADOS POR RELÉS FOTOELETRONICOS, BOTOEIRAS LIGA/DESLIGA EM CONJUNTO COM CONTATORAS INSTALADAS TAMPA DO QUADRO, TODOS COMO APRESENTADOS EM PROJETO.
18. RELAÇÃO DOS CABOS:
    -DETECÇÃO E ALARME CONTRA INCÊNDIO:
      -CABO SHIELD, BLINDADO, 3x1,5mm²
    -DADOS, VOZ E IMAGEM:
      -CABO UPT CAT.6
    -ENERGIA:
      -EM ELETRODUTO: CABO MONOPOLAR, 750V, 70ºC, LIVRE DE ALOGÊNIO.
      -EXPOSTO: CABO MULTIPOLAR, 2,5mm² E 4,0mm², 0,6/1KV, COM DUPLA ISOLAÇÃO, LIVRE DE ALOGÊNIO
      -EXTERNO ENTERRADO EM ELETRODUTO: CABO MONOPOLAR, 2,5mm² E 4,0mm², 0,6/1KV, COM DUPLA ISOLAÇÃO, LIVRE DE ALOGÊNIO

NOTAS COMPLEMENTARES:

1 - VERIFICAR MEDIDAS EM OBRA. HAVENDO DIFERENÇAS ENTRE PROJETO E OBRA, REDISTRIBUIR CONFORME ESTA ÚLTIMA;
2 - PARA COMPRAS, SEGUIR A SIMBOLOGIA E O MEMORIAL DESCRITIVO;
3 - ANTES DE EFETUAR A COMPRA, VERIFICAR TENSÃO LOCAL;

Rev.	Data	Descrição	Des.
-	-	-	-
-	-	-	-
-	-	-	-
-	-	-	-
-	-	-	-
R00	29/09	EMISSÃO INICIAL	M.TERRA

pelthi engenharia
Rua São Vicente, 494, Centro
Alterosa-MG, CEP: 37.145-000
(35)992-045-331 - mtierra@pelthi.com.br
www.pelthi.com.br

Assinatura do Responsável Técnico:

PROJETO EXECUTIVO

Eng. Responsável: MICHEL T. TERRA 5061705655
COORDENADOR: -
n.º Projeto: P172
Escala: 1:50

Cliente: ASSOCIAÇÃO DOS AMIGOS DA ARTE
Obra: MUNDO CIRCO PARQUE DA JUVENTUDE
ART Nº: -
Endereço: AV CRUZEIRO DO SUL, 2630, SANTANA-SP
Título: PROJETO DE INSTALAÇÕES ELÉTRICAS
PÓRTICO DE ENTRADA - INSTALAÇÕES ELÉTRICAS E SISTEMAS

001
ELE
DATA SET/22
REV 00

ESTE DOCUMENTO É PROPRIEDADE DA PELTHI ENGENHARIA E SOMENTE PODERÁ SER UTILIZADO PARA FINS DESTE PROJETO

Nome do Arquivo CAD: P172-ELE-PE-FLH-001-PORTICO-R00