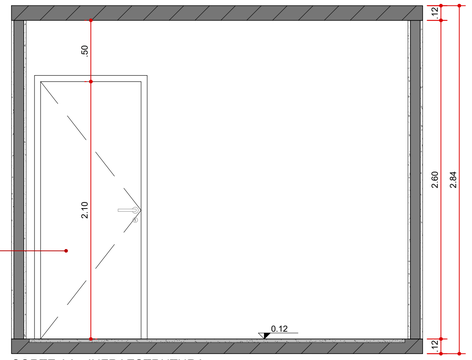

PORTAS BATENTES, FOLHAS E GUARNIÇÕES EM MADEIRA MACIÇA.
CONJUNTO DE FECHADURAS DA MARCA PADO, MODELO MAGNUM 913-90.

CORTE AA - INFRAESTRUTURA
ESCALA 1:25

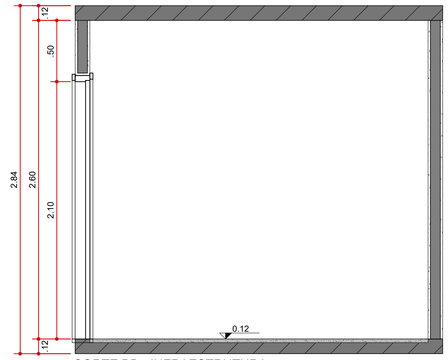

CORTE BB - INFRAESTRUTURA
ESCALA 1:25

PAREDES EXTERNAS
PAINÉIS PRÉ-MOLDADOS EM FORMA DE MADEIRA, NO SISTEMA DE ARGAMASSA ARMADA

PORTAS BATENTES, FOLHAS E GUARNIÇÕES EM MADEIRA MACIÇA.
CONJUNTO DE FECHADURAS DA MARCA PADO, MODELO MAGNUM 913-90.

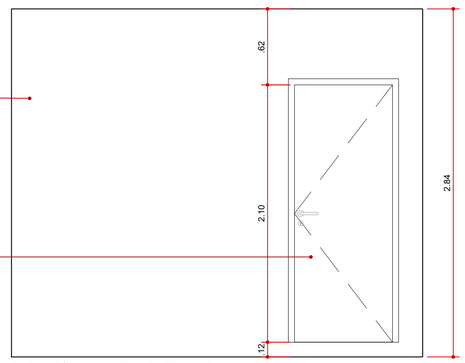

ELEVAÇÃO A - INFRAESTRUTURA
ESCALA 1:25

PAREDES EXTERNAS
PAINÉIS PRÉ-MOLDADOS EM FORMA DE MADEIRA, NO SISTEMA DE ARGAMASSA ARMADA, COM APLICAÇÃO DE CENOGRAFIA SIMULANDO ACABAMENTO DE CONCRETO APARENTE A CADA EIXO DE 1,20m

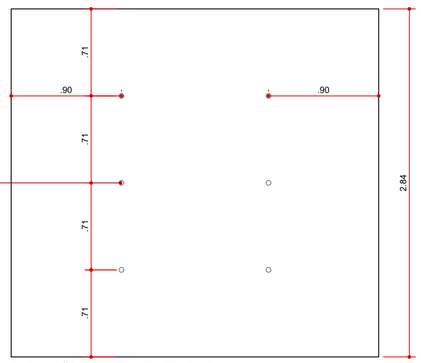

ELEVAÇÃO B - INFRAESTRUTURA
ESCALA 1:25

PAREDES EXTERNAS
PAINÉIS PRÉ-MOLDADOS EM FORMA DE MADEIRA, NO SISTEMA DE ARGAMASSA ARMADA, COM APLICAÇÃO DE CENOGRAFIA SIMULANDO ACABAMENTO DE CONCRETO APARENTE A CADA EIXO DE 1,20m

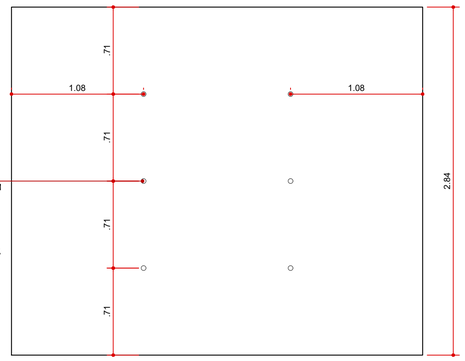

ELEVAÇÃO C - INFRAESTRUTURA
ESCALA 1:25

PAREDES EXTERNAS
PAINÉIS PRÉ-MOLDADOS EM FORMA DE MADEIRA, NO SISTEMA DE ARGAMASSA ARMADA, COM APLICAÇÃO DE CENOGRAFIA SIMULANDO ACABAMENTO DE CONCRETO APARENTE A CADA EIXO DE 1,20m

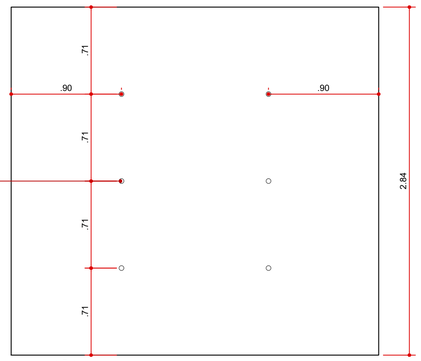

ELEVAÇÃO D - INFRAESTRUTURA
ESCALA 1:25

NOTAS

01. VERIFICAR MEDIDAS NO LOCAL

02 - PAINÉIS EM FORMA DE MADEIRA, NO SISTEMA DE PEÇAS PRÉ-FABRICADAS NO SISTEMA CONSTRUTIVO DE ARGAMASSA ARMADA, COM RESISTÊNCIA MÍNIMA DE 45MPA, ONDE AS FORMAS RECEBEM UM ENCHIMENTO EM ARGAMASSA COM CIMENTO (CPV-ARI), AREIA GROSSA LAVADA E ÁGUA, COM ARMADURA DE TELA EQ 98 CA-60, REFORÇADA EM PONTOS ESPECÍFICOS COM VERGALHÃO CA60 COM ESPESSURA MÁXIMA DE 8MM, QUE RESULTARÁ EM UM PAINEL DE 12 CM DE ESPESSURA, CONTENDO UM MIOLO EM PLACAS DE EPS DE 80 MM, ENVOLVIDO COM ARGAMASSA ARMADA FCK DE 45 MPA COM ESPESSURA DE 2CM NA FACE EXTERNA E INTERNA, COM NERVURAS VERTICAIS A CADA 60 CM DE ENTRE EIXOS PAREDES. PESO SUPORTADO 130 Kg/m2.

03 - LAJE DE PISO EM PEÇAS DE ARGAMASSA ARMADA, CONFECCIONADOS EM FORMA DE MADEIRA, NO SISTEMA DENOMINADO DE ARGAMASSA ARMADA, ONDE AS FORMAS RECEBEM UM ENCHIMENTO EM ARGAMASSA COM CIMENTO (CPV-ARI), AREIA GROSSA LAVADA E ÁGUA, COM ARMADURA DE TELA EQ 98 CA-60, REFORÇADA EM PONTOS ESPECÍFICOS COM VERGALHÃO CA60 COM ESPESSURA MÁXIMA DE 8MM, QUE RESULTARÁ EM UM PAINEL DE 12 CM DE ESPESSURA, CONTENDO UM MIOLO EM PLACAS DE EPS DE 80 MM, ENVOLVIDO COM ARGAMASSA ARMADA FCK DE 45 MPA COM ESPESSURA DE 3,5 CM DE ESPESSURA. PESO SUPORTADO 130 Kg/m2.

ALTERAÇÃO	DATA
XXXX	XX.XX.XX

biasi estúdio de arquitetura
ZÉ CARRATÚ CENOGRAFIA
r. saturno 153 - cj02 - aclimação
cep:01531-030 - sãopaulo - sp
tel:55(11)35647678
contato@biasiarquitetura.com.br

ASSOCIAÇÃO_DOS_AMIGOS_DA_ARTE
AV_CRUZEIRO_DO_SUL_2630_SANTANA_SP

MUNDO_CIRCO_PARQUE_DA_JUVENTUDE

APOIO_INFRAESTRUTURA
CORTES_E_FACHADAS

ESCALA	DATA	EQUIPE
1:25	26.09.2022	BIASI_ARQUITETURA STUDIO_PAPAYA

RESP. TEC.
LUIZ_BIASI

EX10 02 02 A1
REVISÃO 00

ARQUIVO: MUNDO_CIRCO_EX10_REV00_APOIO_INFRA.DWG